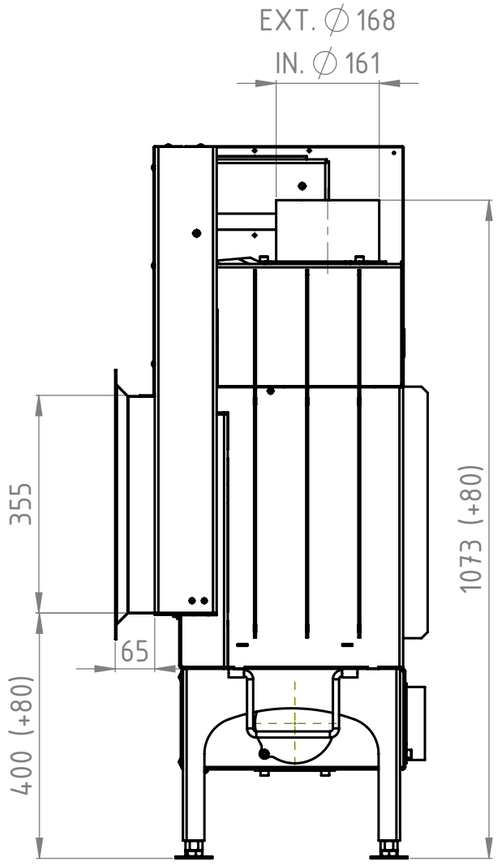

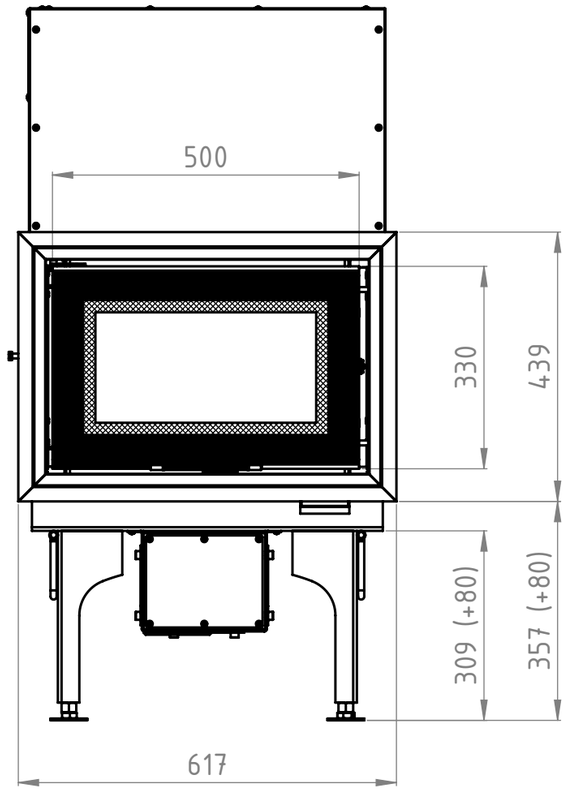

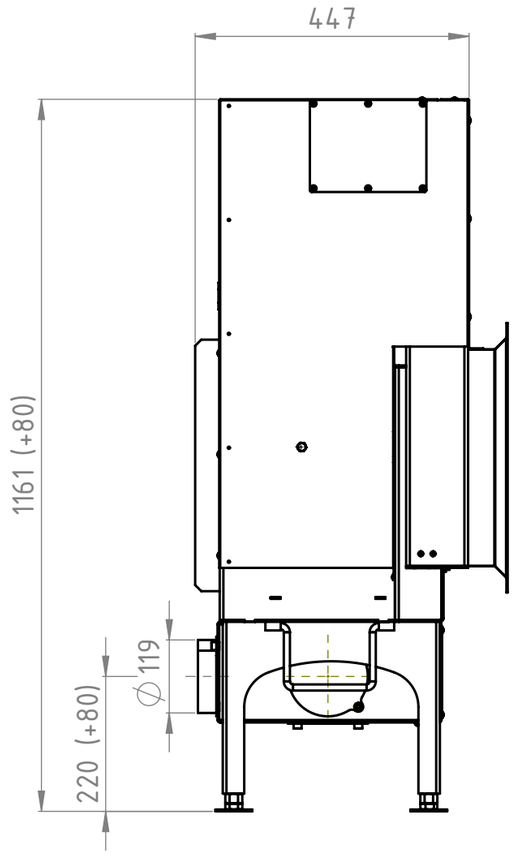

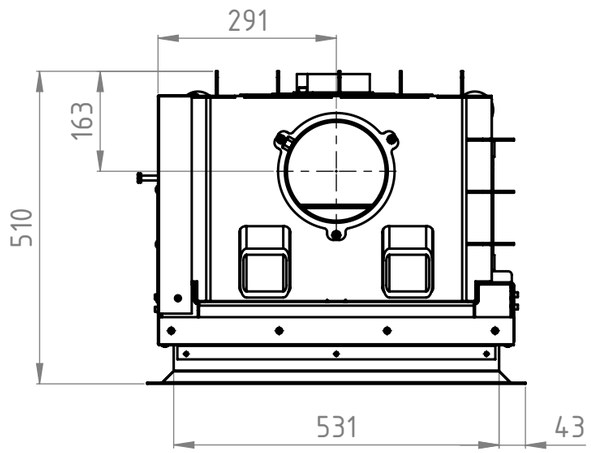

2. VŠEOBECNÉ TOLERANCE SVAŘENCŮ DLE ČSN EN 13 920 - BF
1. VŠEOBECNÉ TOLERANCE ISO 2768 - mK

Ra 6,3

KRBY A KAMNA FLAMEN

ČÍS. VÝKR. SESTAVY	POZ.	KS	ZMĚNA	ČÍS. ZM.	PLATÍ OD	PROVEDL	PROMÍTÁNÍ	NÁZEV: ALFA FS
							MĚŘÍTKO: 1:10	
NAVRHL	POKLADNÍK		POLOTOVAR:			MATERIÁL: S235JR	Č. VÝKRESU	A3
KRESLIL								
SCHVÁLIL	POKLADNÍK							
DATUM	26.11.2013					HMOTNOST (Kg): 218.13	LIST 1 Z 1 LISTŮ	